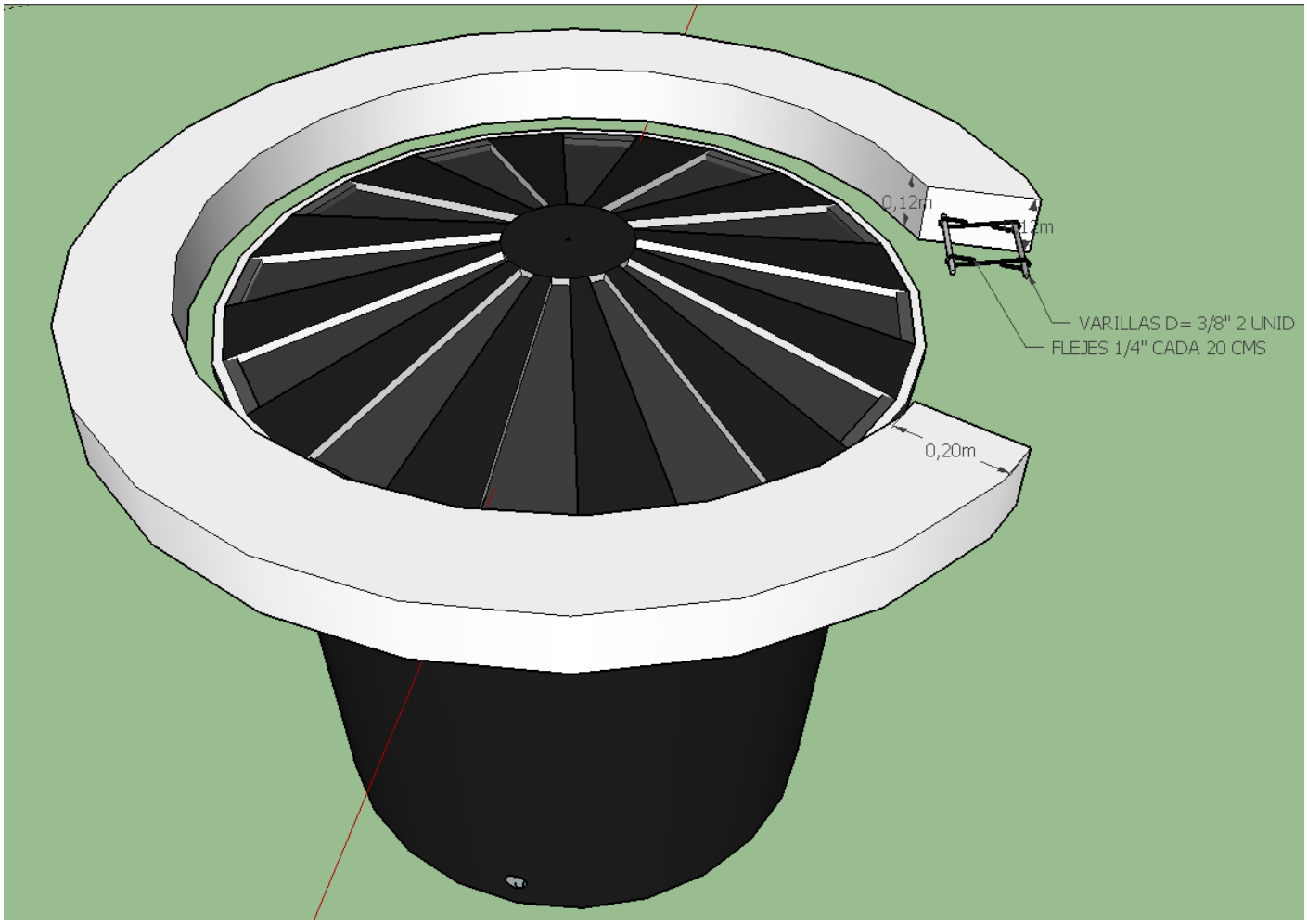

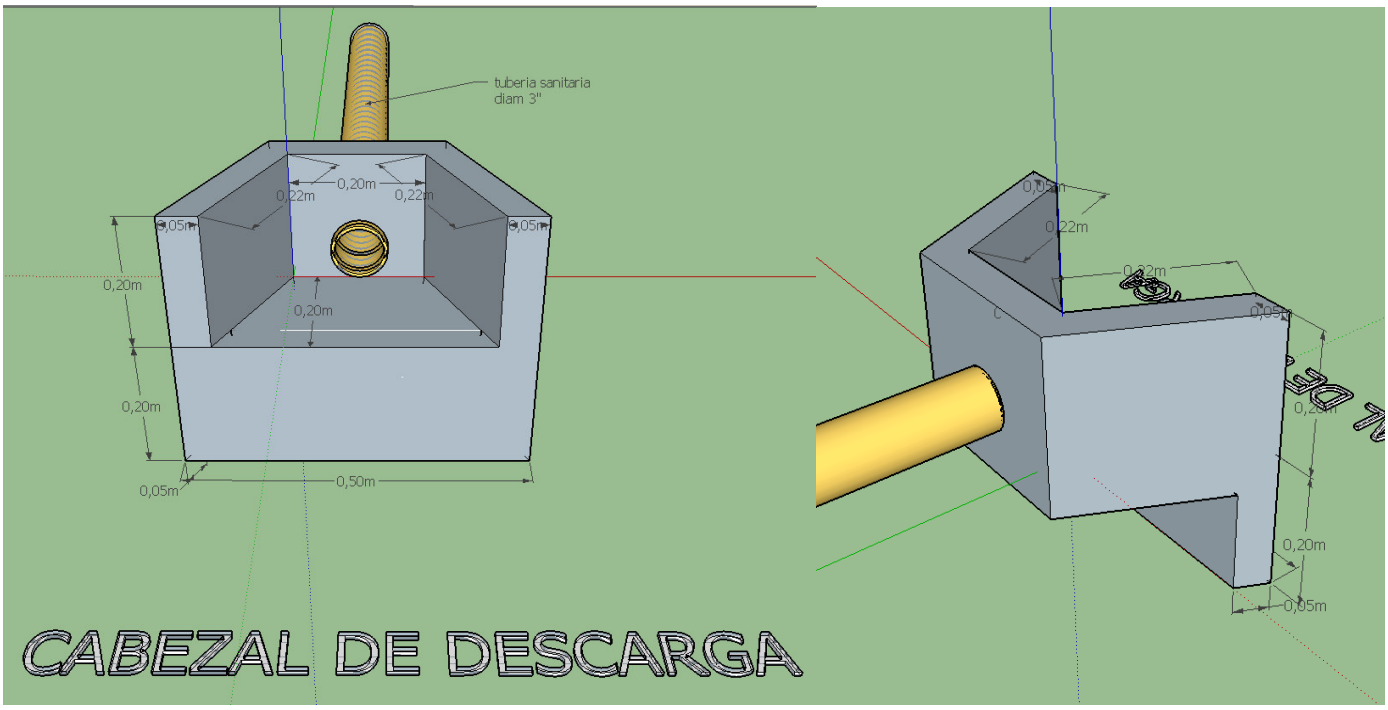

CABEZAL DE DESCARGA